5300073

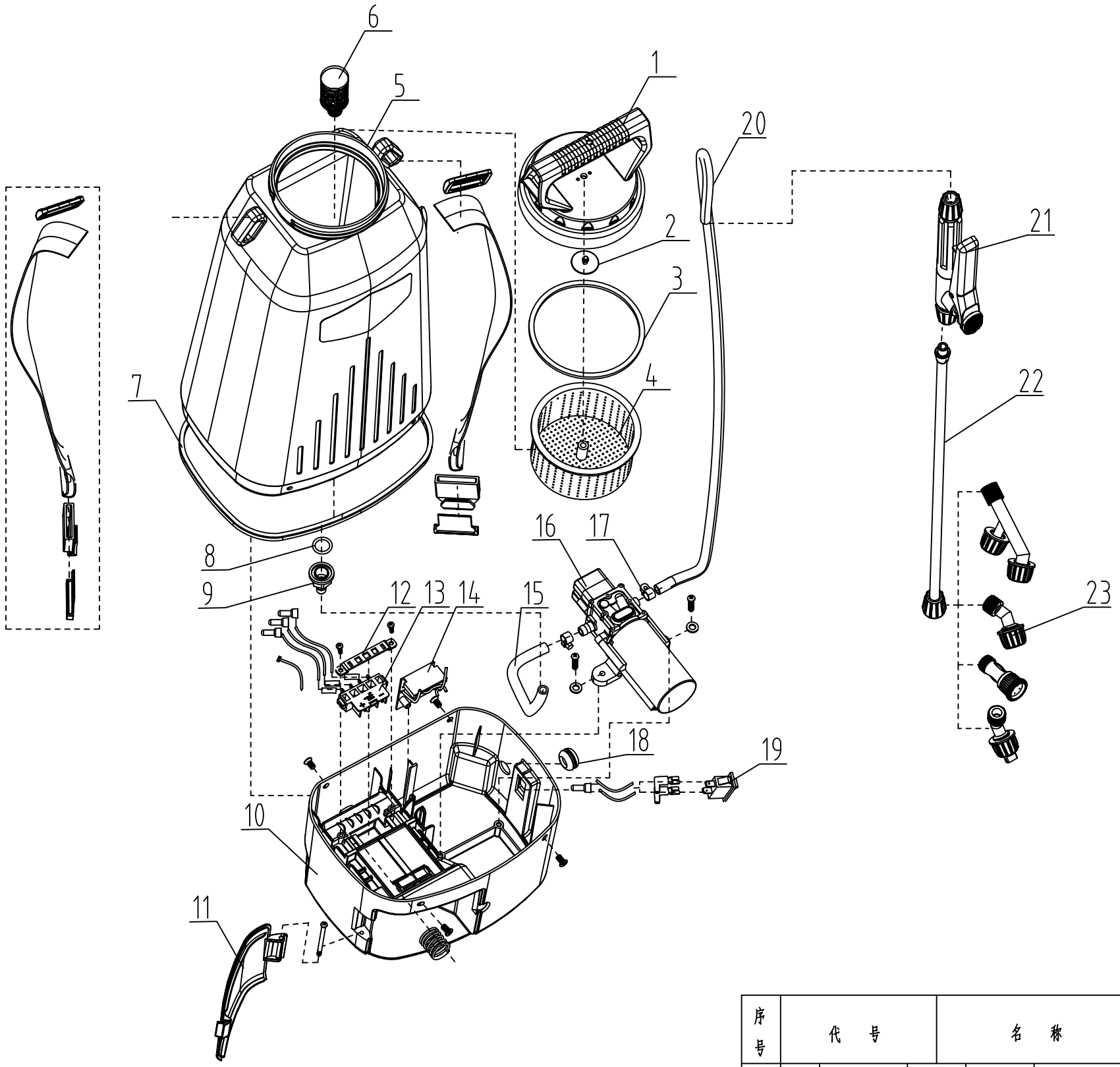

序号	代号	名称	数量	材料	单件重量	总计重量	备注	ERP号

标记	处数	更改文件号	签名	日期

爆炸图

设计		标准化	
校对		审定	
审核		批准	
工艺		日期	

阶段标记			视角标记	重量	比例
S	A	B		0	1:5
共 张			第 张		

常州格力博集团

24V喷雾器爆炸图

5300073

ERP号 5300073

版本号
描复
日期