22247.00

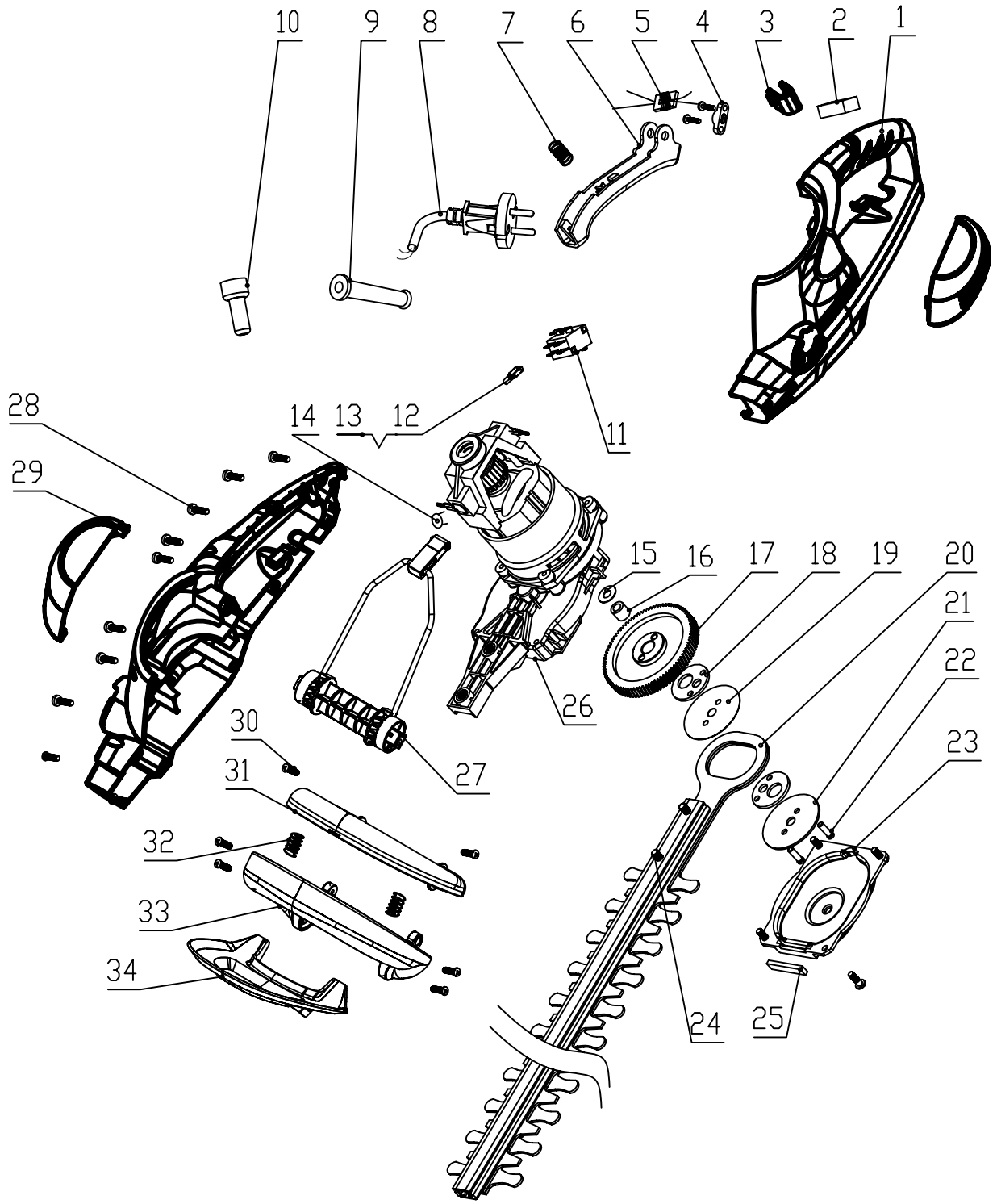

序号	图号	名称	数量	材料	单件重量	总计重量	备注	ERP号
30	3220305	十字盘头自攻螺钉ST3*15刮削端	2					
29	31102656-1	风口组件	1	ABS				
28	3220313	十字盘头自攻螺钉ST4×14-F[发黑]	22					
27	31108656	摆杆总成	1					
26	36101652-1	5830XZE/500W修枝机电机	1					
25	34902161	羊毛毡	1					
24	32201631	M5X27镀锌涂胶十字槽六角螺栓	2					
23	34103161-2	齿轮箱底盖	1	PA6-GF30				
22	33209161	固定销	2					
21	33305161	大垫圈	1					
20	33100452	22寸刀条组件	1					
19	33304161	隔离片	1					
18	33302162	22寸偏心块	2	65Mn				
17	33208161	大齿轮	1					
16	33209161	齿轮销	1					
15	33302161	大耐磨垫片	1					
14	36902166	Y2 电容	2	4700pf HSF				
13	34901161	直插4.8护套	6					
12	36503161	直插端子4.8*0.8	6					
11	36301166	微动开关 HSF	1					
10	3650135	B端子	2					
9	34201161	护线套	1					
8	36401441-2	CE电源线	1					
7	33402161-1	弹簧	1					
6	34109656	开关压板	1	ABS				
5	31103166	共模磁环	1					
4	3410801	压线板	2	PA6-GF30				
3	34105656	挡线板	1	PP-11685B				
2	36903166-1	二角电容	1	0.33uf				
1	31101656	机壳组件	1	PP-11685B				

序号	图号	名称	数量	材料	单件重量	总计重量	备注	ERP号
34	34101729	防护罩	1	ABS				
33	34106656	辅助手柄下手柄	1	ABS				
32	33904511-1	辅助手柄弹簧	2					
31	34107656	辅助手柄动手柄	1	ABS				

版本号

描复

日期

标记	处数	更改文件号	签名	日期

设计		标准化	
校对		审定	
审核		批准	
工艺		日期	

爆炸图

阶段标记			视角标记	重量	比例
S	A	B			1:1

共 张 第 张

常州格力博集团

GW500W修枝机修枝机

22247

ERP号 22247.00